ТРЕКОВЫЕ СИСТЕМЫ SLV

1-фазные трековые системы для расширенных возможностей освещения

SLV

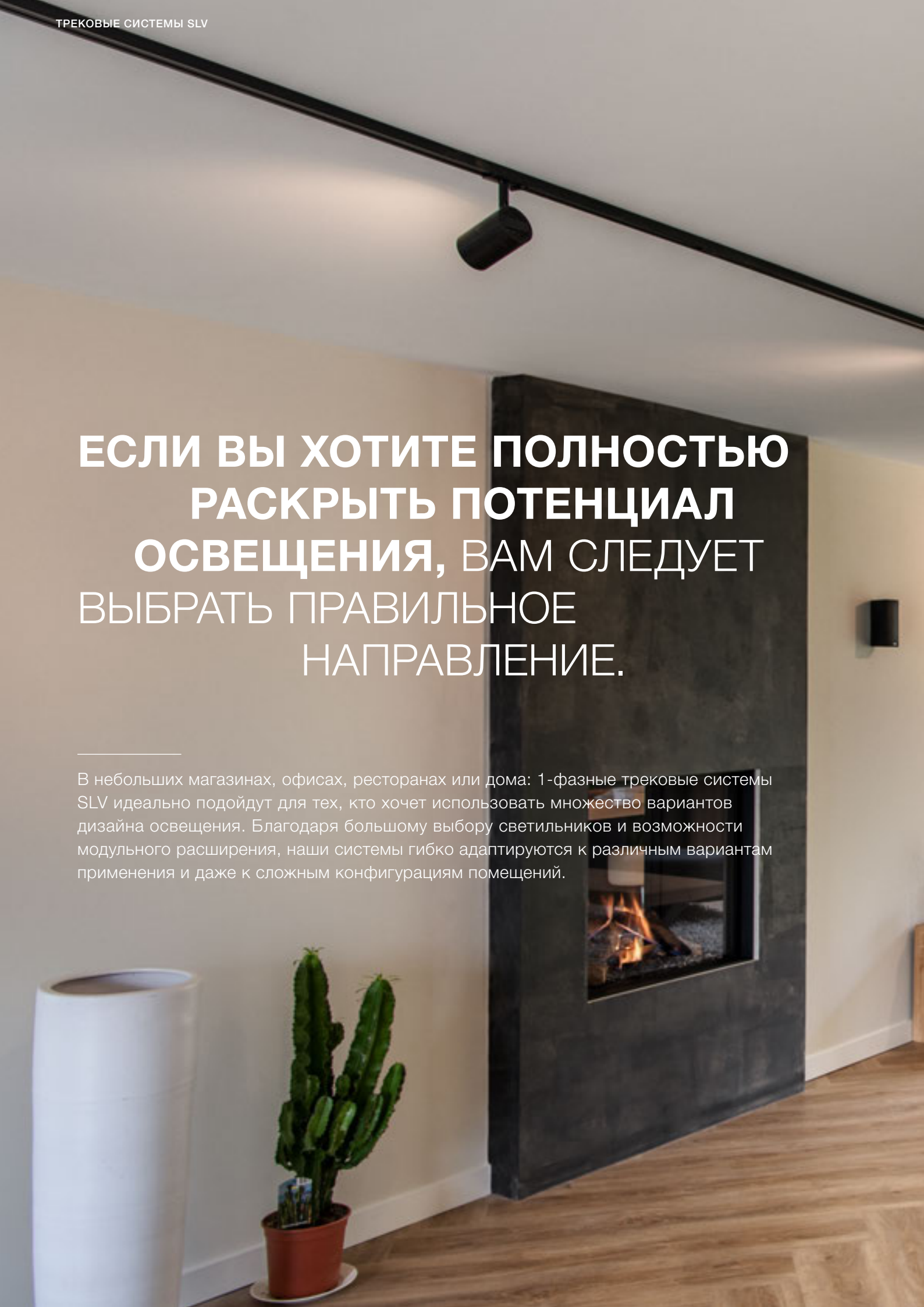

ЕСЛИ ВЫ ХОТИТЕ ПОЛНОСТЬЮ РАСКРЫТЬ ПОТЕНЦИАЛ ОСВЕЩЕНИЯ, ВАМ СЛЕДУЕТ ВЫБРАТЬ ПРАВИЛЬНОЕ НАПРАВЛЕНИЕ.

В небольших магазинах, офисах, ресторанах или дома: 1-фазные трековые системы SLV идеально подойдут для тех, кто хочет использовать множество вариантов дизайна освещения. Благодаря большому выбору светильников и возможности модульного расширения, наши системы гибко адаптируются к различным вариантам применения и даже к сложным конфигурациям помещений.

ГИБКОСТЬ НА ВСЕМ ПРОТЯЖЕНИИ ШИНЫ.

С 1-фазными шинами питания от SLV вы получаете больше свободы при создании проектов освещения. Благодаря широким возможностям регулировки и размещения прожекторов, подвесных и точечных светильников, система остается независимой и может быть расширена в любое время. Таким образом, вы получаете максимальную гибкость при проектировании освещения.

Удобное расширение системы.
Поскольку питание к прожекторам подается по шине, освещение можно проектировать независимо от точек подключения, используя различное количество светильников, изменяя их расположение и типы – для всевозможных световых сценариев. А добавив регулируемые по длине элементы шин и соединители, Вы сможете создавать самые разнообразные геометрические формы, даже при сложных планировках.

Многочисленные возможности.
Разместив несколько прожекторов на небольшом расстоянии друг от друга, можно добиться высокой светоотдачи с широким диапазоном свойств, даже в самых маленьких помещениях. Накладные или встраиваемые, настенные или подвесные: однофазные трековые системы SLV представляют собой универсальную основу для создания эффективного основного и акцентного освещения высочайшего уровня.

PARA CONE GL
1-фазн.
№ тов.: 1006159

Основные характеристики:

- Широкий выбор прожекторов
- Возможность замены, перестановки и регулировки светильников
- Относительная независимость от точек электропитания
- Масштабируемость благодаря большому числу элементов трековых систем
- Отличное соотношение цены и качества

МНОГООБРАЗИЕ ДЛЯ ВАШЕГО ДОМА

1-фазные трековые системы идеально подходят для жилых помещений любого типа. Большой выбор декоративных прожекторов и подвесных светильников с разными патронами позволяет использовать светодиодные источники, отличающиеся по мощности и световым свойствам. Кроме того, доступны точечные светильники с незаменяемыми светодиодами. Небольшие или крупные жилые проекты? Выбор за вами.

Для индивидуального проектирования освещения в сложных пространственных условиях

Для стильного освещения жилых помещений.

Для безопасного и гибкого освещения рабочих поверхностей

Для создания желаемой световой атмосферы

ВОЗМОЖНОСТЬ КОНФИГУРИРОВАНИЯ

Конфигуратор TRACK поможет Вам составить предпочтительный список покупок.

Чтобы вам было проще собрать подходящую трековую систему, мы предлагаем Вам помощь в режиме онлайн в виде конфигуратора TRACK.

Сконфигурируйте индивидуальную трековую систему шаг за шагом: от шины питания и геометрической формы до светильника и совместимых аксессуаров. Для выбора необходимых товаров Вы можете воспользоваться полезными советами и дополнительной информацией. В результате Вы получите предпочтительный список покупок, который можно будет скорректировать в случае необходимости или изменения требований.

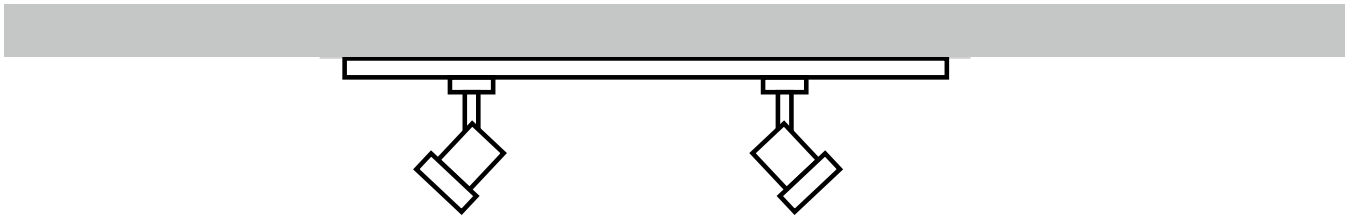

Три простых шага к цели:

1. Выбор базовой системы
2. Выбор изделий
3. Получение списка с рекомендациями.

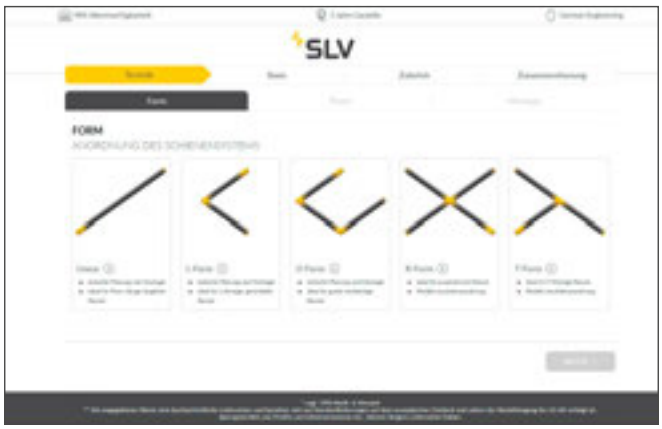

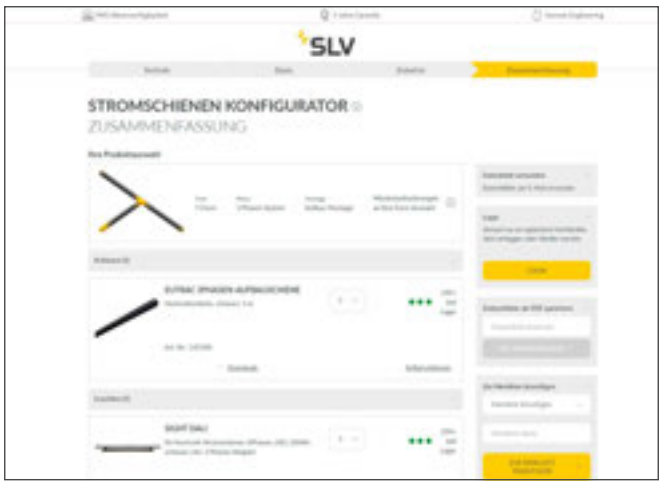

Отсканируйте и убедитесь сами, как легко можно собрать подходящую трековую систему.

ОЦЕНИТЕ ОСВЕЩЕНИЕ,
ПОДХОДЯЩЕЕ ПО ВСЕМ
ПАРАМЕТРАМ.

1-фазная накладная шина

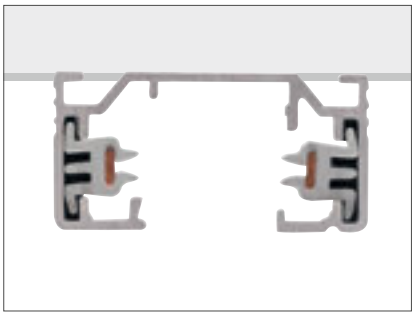

Акцент на дизайне
Плоская 1-фазная шина питания – лучший выбор для декоративного освещения частных домов, небольших магазинов и офисов. Благодаря наличию отверстий в профиле, плоскую алюминиевую шину можно быстро и легко прикрепить к стене или потолку.

Номинальное напряжение (В)	Макс. сила тока (А)	Цвет	Материал	Длина (см)	№ тов.
220-240 В ~50/60 Гц	16	● черный	Алюминий	100	143010
220-240 В ~50/60 Гц	16	○ белый	Алюминий	100	143011
220-240 В ~50/60 Гц	16	● серый	Алюминий	100	143012
220-240 В ~50/60 Гц	16	● черный	Алюминий	200	143020
220-240 В ~50/60 Гц	16	○ белый	Алюминий	200	143021
220-240 В ~50/60 Гц	16	● серый	Алюминий	200	143022
220-240 В ~50/60 Гц	16	● черный	Алюминий	300	1002151
220-240 В ~50/60 Гц	16	○ белый	Алюминий	300	1002152
220-240 В ~50/60 Гц	16	● серый	Алюминий	300	1002153

Материал: алюминий, ширина: 3,5 см, высота: 1,8 см, крышка приобр. отдельно.

1-фазная накладная шина

Быстрый и легкий монтаж.

1-фазная накладная шина

Краткие сведения о помощи при планировании и об аксессуарах.

Вид на компоненты сверху,
со стороны монтажа

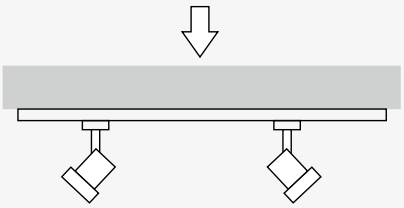

143030
143031
143032

143040
143041
143042

143060
143061
143062

143050
143051
143052

143070
143071
143072

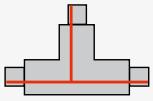

143080
143081
143082

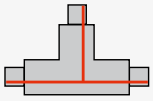

143160
143161
143162

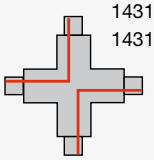

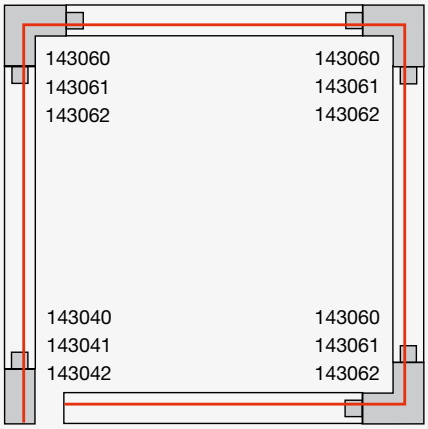

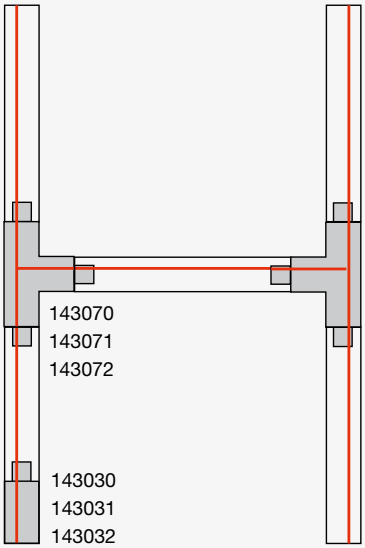

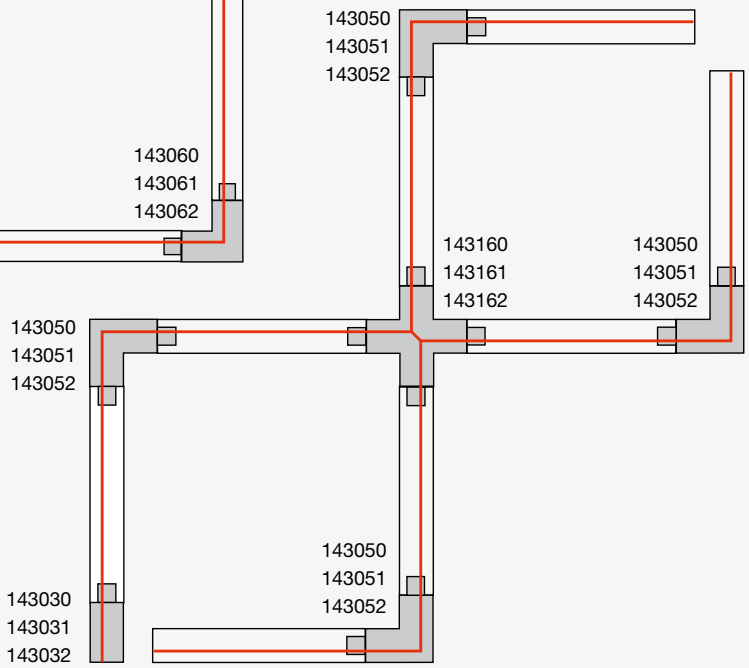

Устройство питания, заземление слева
Макс. 16 A | поликарбонат (PC)
Д: 6,4 см, Ш: 3,5 см, В: 1,8 см
■ черный № тов. **143030**
□ белый № тов. **143031**
■ серый № тов. **143032**

Устройство питания, заземление справа
Макс. 16 A | поликарбонат (PC)
Д: 10,4 см, Ш: 3,5 см, В: 1,8 см
■ черный № тов. **143040**
□ белый № тов. **143041**
■ серый № тов. **143042**

Продольный электрический соединитель*
Макс. 16 A | поликарбонат (PC)
Д: 17,2 см, Ш: 3,5 см, В: 1,8 см
■ черный № тов. **143100**
□ белый № тов. **143101**
■ серый № тов. **143102**

Продольный электрический соединитель
Макс. 16 A | поликарбонат (PC)
Д: 6,4 см, Ш: 3,5 см, В: 1,8 см
■ черный № тов. **143090**
□ белый № тов. **143091**
■ серый № тов. **143092**

Уголковый соединитель, заземление внутри
Макс. 16 A | поликарбонат (PC)
Д: 10,4 см, Ш: 10,4 см, В: 1,8 см
■ черный № тов. **143060**
□ белый № тов. **143061**
■ серый № тов. **143062**

Уголковый соединитель, заземление снаружи
Макс. 16 A | поликарбонат (PC)
Д: 10,4 см, Ш: 10,4 см, В: 1,8 см
■ черный № тов. **143050**
□ белый № тов. **143051**
■ серый № тов. **143052**

Т-образный соединитель, заземление снаружи слева
Макс. 16 A | поликарбонат (PC)
Д: 17,2 см, Ш: 10,4 см, В: 1,8 см
■ черный № тов. **143070**
□ белый № тов. **143071**
■ серый № тов. **143072**

Т-образный соединитель, заземление снаружи справа
Макс. 16 A | поликарбонат (PC)
Д: 17,2 см, Ш: 10,4 см, В: 1,8 см
■ черный № тов. **143080**
□ белый № тов. **143081**
■ серый № тов. **143082**

Х-образный соединитель
Макс. 16 A | поликарбонат (PC)
Д: 9,5 см, Ш: 17,2 см, В: 1,8 см
■ черный № тов. **143160**
□ белый № тов. **143161**
■ серый № тов. **143162**

Гибкий соединитель
Макс. 16 A | поликарбонат (PC)
Д: 16,4 см, Ш: 3,5 см, В: 1,8 см
■ черный № тов. **143110**
□ белый № тов. **143111**
■ серый № тов. **143112**

Продольный электрический соединитель стабилизатора
Сталь
Д: 19,7 см, Ш: 3,2 см, В: 1,3 см
Для укрепления соединения при монтаже нескольких шин с помощью подвеса для крепления к потолку (1002845).
▒ никель № тов. **143151**

Уголковый соединитель стабилизатора
Сталь
Д: 11,5 см, Ш: 11,5 см, В: 0,5 см
Для укрепления соединения при монтаже нескольких шин с помощью подвеса для крепления к потолку (1002845).
▒ никель № тов. **143152**

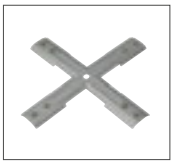

Х-образный соединитель стабилизатора
Сталь
Д: 19,7 см, Ш: 19,7 см, В: 0,5 см
Для укрепления соединения при монтаже нескольких шин с помощью подвеса для крепления к потолку (1002845).
■ серый № тов. **143169**

1-фазный адаптер для светильника
Макс. 6 A | поликарбонат (PC)
Д: 8,2 см, Ш: 3,5 см, В: 4,2 см
■ черный № тов. **143120**
□ белый № тов. **143121**
■ серый № тов. **143124**

1-фазный адаптер для светильника с крюком
Макс. 6 A | поликарбонат (PC)
Д: 8,2 см, Ш: 3,5 см, В: 7,4 см
■ черный № тов. **143170**
□ белый № тов. **143171**
■ серый № тов. **143172**

Крышка
Поликарбонат (PC)
Д: 200 см, Ш: 1,8 см, В: 0,75 см
■ черный № тов. **1004783**
□ белый № тов. **1004785**
■ серый № тов. **1004784**

Торцевая заглушка
Поликарбонат (PC)
Д: 0,4 см, Ш: 3,5 см, В: 1,8 см
■ черный № тов. **143130**
□ белый № тов. **143131**
■ серый № тов. **143132**

Потолочная розетка
Макс. 6 A | поликарбонат (PC)
В: 2,5 см, Ø: 12,1 см
■ черный № тов. **143380**
□ белый № тов. **143381**
■ серый № тов. **143382**

Подвес в виде стального троса, 2 шт.
Нержавеющая сталь / латунь
Д: 500 см | макс. 10 кг
▒ никель № тов. **1002845**

* с возможностью подачи питания

1-фазная встраиваемая шина

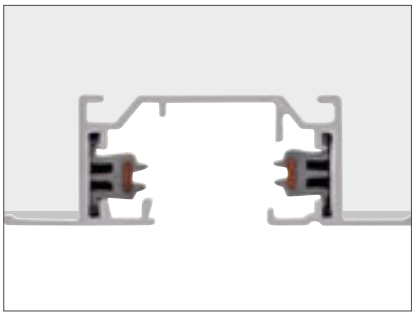

Стильная интеграция.
Встраиваемую 1-фазную шину питания можно стильно интегрировать в интерьер. При этом она будет выглядеть впечатляюще не только с технической, но и с визуальной точки зрения.

Номинальное напряжение (В)	Макс. сила тока (А)	Цвет	Материал	Длина (см)	№ тов.
220-240 В ~50/60 Гц	16	○ белый	Алюминий	200	143221

Материал: алюминий, ширина: 5,5 см, высота: 1,8 см, крышка приобр. отдельно.

1-фазная встраиваемая шина
№ тов.:143221

Элегантное решение для
впечатляющего внешнего вида.

1-фазная встраиваемая шина

Краткие сведения об аксессуарах

Устройство питания, заземление слева
Макс. 16 A | Пластмасса
Д: 10,8 см, Ш: 5,5 см, В: 2 см
белый № тов. **143231**

Устройство питания, заземление справа
Макс. 16 A | Пластмасса
Д: 10,8 см, Ш: 5,5 см, В: 2 см
белый № тов. **143241**

Продольный электрический соединитель
Макс. 16 A | Пластмасса / сталь
Д: 6,5 см, Ш: 1,8 м, В: 1,7 см
белый № тов. **143271**

Уголковый соединитель, заземление внутри
Макс. 16 A | Пластмасса
Д: 11,2 см, Ш: 11,2 см, В: 2 см
белый № тов. **143261**

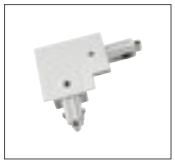

Уголковый соединитель, заземление снаружи
Макс. 16 A | Пластмасса
Д: 11,2 см, Ш: 11,2 см, В: 2 см
белый № тов. **143251**

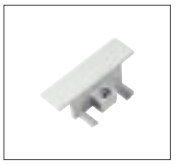

Торцевая заглушка
Пластмасса
Д: 2,7 см, Ш: 5,5 м, В: 1,8 см
белый № тов. **143281**

Скоба
Сталь
Д: 7,5 см, Ш: 1,5 см, В: 4 см
никель № тов. **143230**

1-фазный адаптер с крюком
Макс. 6 A | поликарбонат (PC)
Д: 8,2 см, Ш: 3,5 см, В: 7,4 см
черный № тов. **143170**
белый № тов. **143171**
серый № тов. **143172**

1-фазный адаптер для светильника
Макс. 6 A | поликарбонат (PC)
Д: 8,2 см, Ш: 3,5 см, В: 4,2 см
черный № тов. **143120**
белый № тов. **143121**
серый № тов. **143124**

PURI TRACK

Совершенство пуризма.
Благодаря своему лаконичному дизайну, высоковольтный прожектор с регулировкой угла наклона и поворота имеет множество вариантов применения. С помощью этого алюминиевого светильника можно целенаправленно расставить световые акценты. Кроме того, PURI подходит для использования с заменяемыми светодиодными источниками света.

Базовый точечный светильник в нестареющем дизайне с патроном GU10

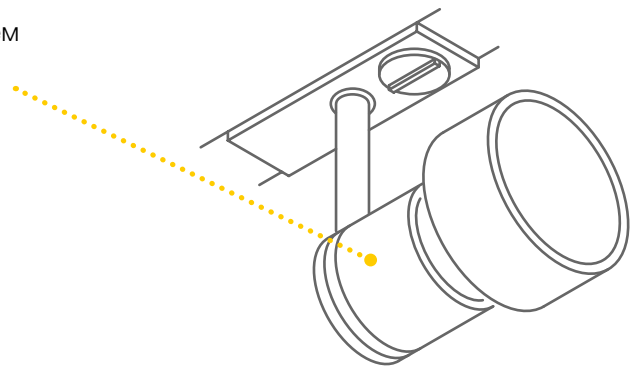

SOCKET INSIDE	PURI TRACK
Тип цоколя	GU10
Тип источника света	QPAR51
Д / Ø / В (см)	8,3 / 5,4 / 7,4

Декоративное кольцо для QPAR51 в компл.

Более подробную информацию о продуктах, входящих в системы TRACK от SLV, вы можете найти на сайте: **slv.com**

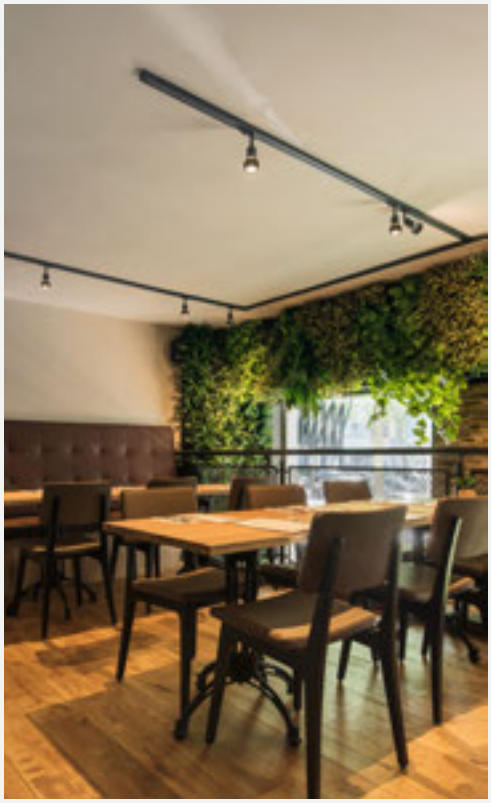

PURI TRACK
1-фазн., QPAR51
№ тов.: 143390

Идеально подходит для декоративного основного и акцентного освещения.

PURI TRACK
1-фазн., QPAR51
№ тов.: 143390

BIMA

Индустриальный стиль.
Точечный светильник BIMA с возможностью вращения на 350° и наклона на 200° можно отрегулировать в соответствии с размерами помещения. В то же время он впечатляет своим индустриальным стилем благодаря алюминиевому корпусу, который является прочным не только с виду. С патроном GU10 можно использовать обычные лампы QPAR51.

Гибкая регулировка угла наклона и поворота за счет двух шарниров

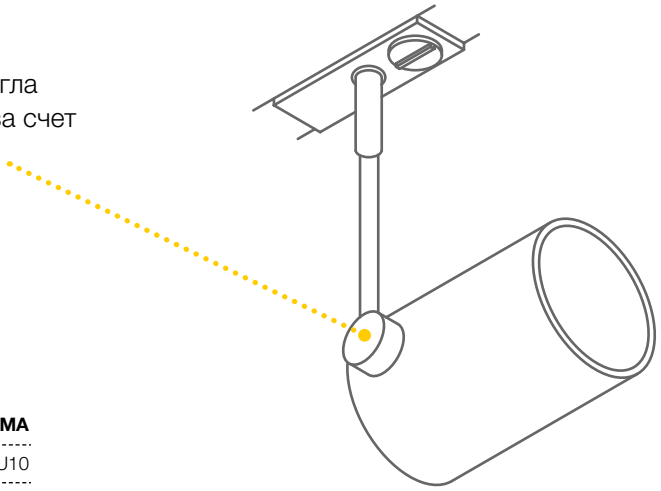

SOCKET INSIDE	BIMA
Тип цоколя	GU10
Тип источника света	QPAR51
Д / Ø / В (см)	8 / 6 / 14

Более подробную информацию о продуктах, входящих в системы TRACK от SLV, вы можете найти на сайте: **slv.com**

BIMA
1-фазн., однорожк.,
QPAR51
№ тов.: 143440

Гармонично вписывается
в соответствующий интерьер.

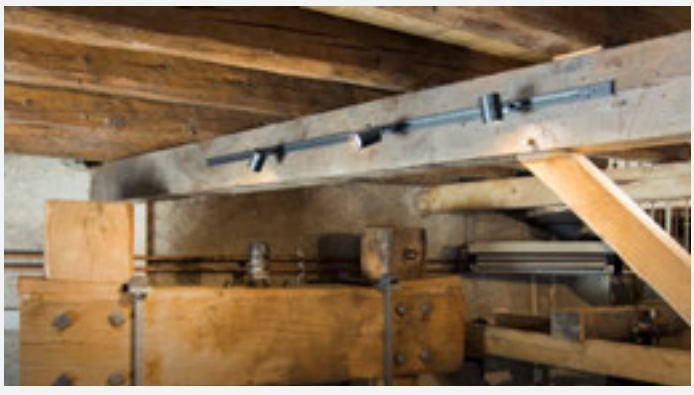

BIMA
1-фазн. , однорожк., QPAR51
№ тов.: 143440

HELIA 50 TRACK

Элегантность во всех отношениях.
Изящный и стильный прожектор, который подходит для современных проектов освещения и впечатляет возможностью регулировки угла вращения и поворота. В этом выполненном из алюминия светильнике установлен светодиодный модуль Premium. Светильник отличается цветовой температурой 3000 Кельвинов, яркостью 750 люмен и значением CRI более 90, а срок его службы составляет более 10 лет.

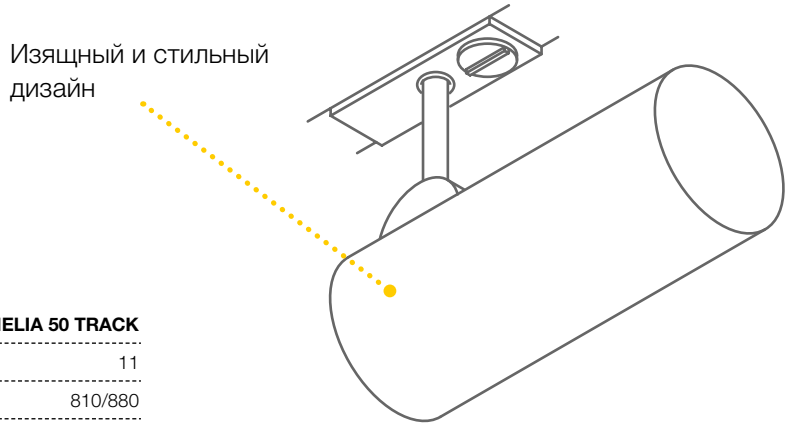

LED INSIDE

	HELIA 50 TRACK
Мощность системы (Вт)	11
Световой поток (лм)	810/880
Цветовая температура (K)	3.000
CRI	90
Д / Ø / В (см)	14 / 5,5 / 10

Более подробную информацию о продуктах, входящих в системы TRACK от SLV, вы можете найти на сайте: **slv.com**

HELIA 50 TRACK
1-фазн.
№ тов. 143580

HELIA 50 TRACK
1-фазн.
№ тов. 143580

HELIA 50 TRACK
1-фазн.
№ тов.: 143580

Идеально подходит для универсального освещения помещений любых размеров.

NOBLO SPOT

Воплощение благородства
Светодиодный прожектор с регулировкой угла наклона и поворота впечатляет изящным дизайном и идеально подходит для современных концепций освещения. Встроенный светодиодный модуль Premium позволяет расставлять яркие световые акценты на объектах.

Компактная конструкция
и встроенный светодиод

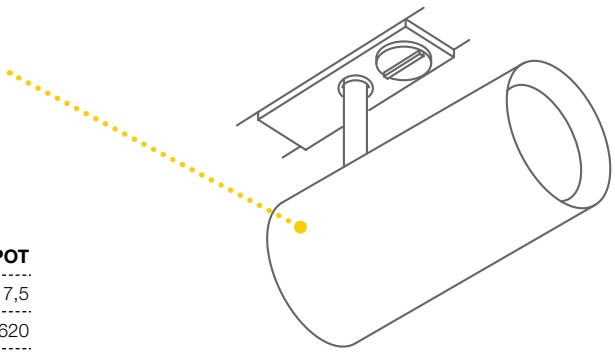

LED INSIDE

	NOBLO SPOT
Мощность системы (Вт)	7,5
Световой поток (лм)	620
Цветовая температура (K)	2.700
CRI	80 / 90
Д / Ø / В (см)	10,5 / 5 / 10,7

Более подробную информацию о продуктах, входящих в системы TRACK от SLV, вы можете найти на сайте: **slv.com**

NOBLO SPOT
1-фазн.
№ тов. 1001863

Стильный дизайн для современных концепций освещения.

NOBLO SPOT
1-фазн.
№ тов. 1001862

PURIA TRACK

Коническая форма.
Прожектор с возможностью вращения 340° и наклона на 85° позволяет с легкостью создавать индивидуальный дизайн освещения. Этот универсальный прожектор, изготовленный из алюминия и матового стекла, обеспечит идеальное освещение любой комнаты. Благодаря встроенному патрону GU10 он может использоваться с обычными источниками света QPAR51.

Гибко регулируемый светильник с регулировкой угла наклона и поворота

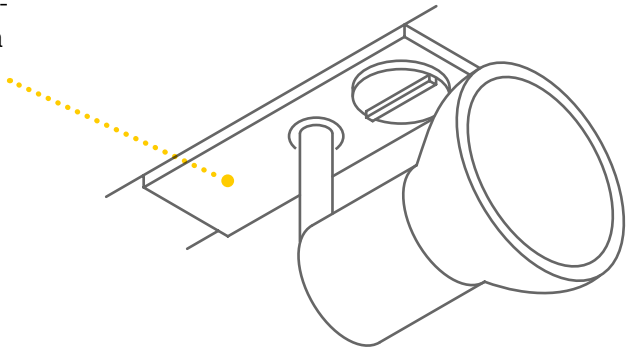

SOCKET INSIDE	PURIA TRACK
Тип цоколя	GU10
Тип источника света	QPAR51
Д / Ø / В (см)	12,5 / 6,4 / 10,9

Более подробную информацию о продуктах, входящих в системы TRACK от SLV, вы можете найти на сайте: **slv.com**

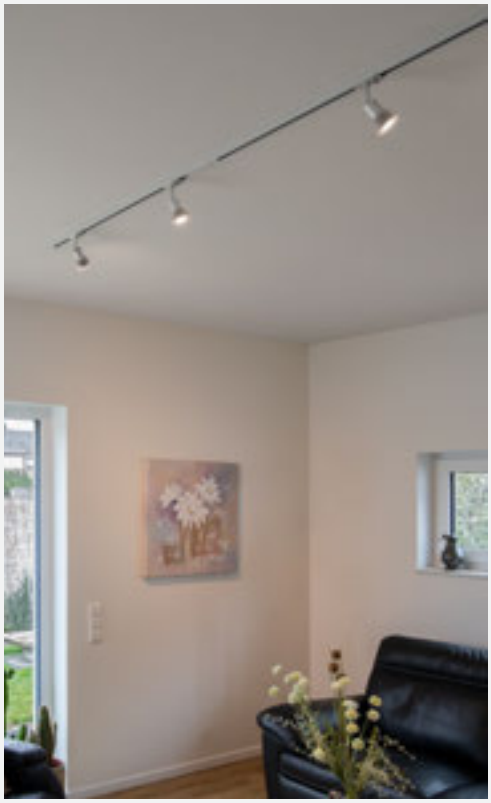

PURIA TRACK
1-фазн., QPAR51
№ тов.: 143451

Идеально подходит для точечного освещения территорий и объектов.

PURIA TRACK
1-фазн., QPAR51
№ тов.: 143450

AVO TRACK

Привлекательный акцент.
Точечный светильник AVO с возможностью поворота на 350° и наклона на 90° позволяет целенаправленно расставлять световые акценты. Индивидуальный светильник с высококачественным световым пучком и возможностью замены источника света благодаря встроенному патрону GU10.

С регулировкой наклона и возможностью вращения

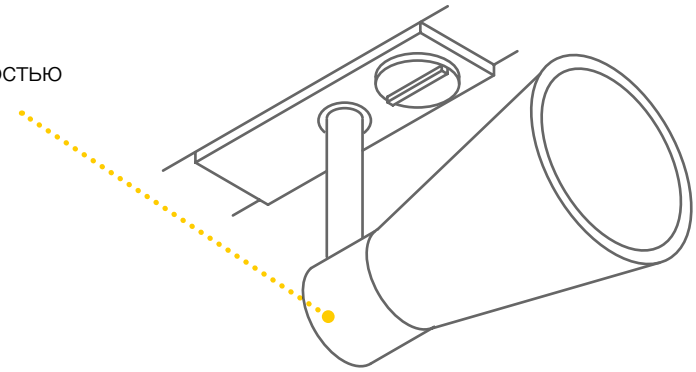

SOCKET INSIDE	AVO TRACK
Тип цоколя	GU10
Тип источника света	QPAR51
Д / Ø / В (см)	13 / 6,2 / 8

Более подробную информацию о продуктах, входящих в системы TRACK от SLV, вы можете найти на сайте: **slv.com**

AVO TRACK
1-фазн., QPAR51
№ тов.: 144201

Дополнительно подчеркивает привлекательность помещения.

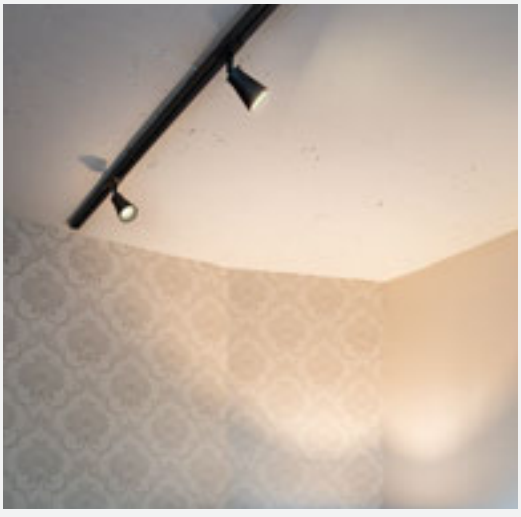

AVO TRACK
1-фазн., QPAR51
№ тов.: 144200

EURO SPOT TRACK

Высокая надежность.
EURO SPOT всегда прекрасно выглядит на системе шин питания. В цилиндрическом рожке светильника установлен патрон GU10, подходящий для стандартных источников света QPAR51. А благодаря тому, что алюминиевые точечные светильники можно гибко позиционировать, поворачивать на 350° и наклонять на 90°, освещение интерьера будет именно таким, как нужно.

Гибкое позиционирование
с помощью шарнира

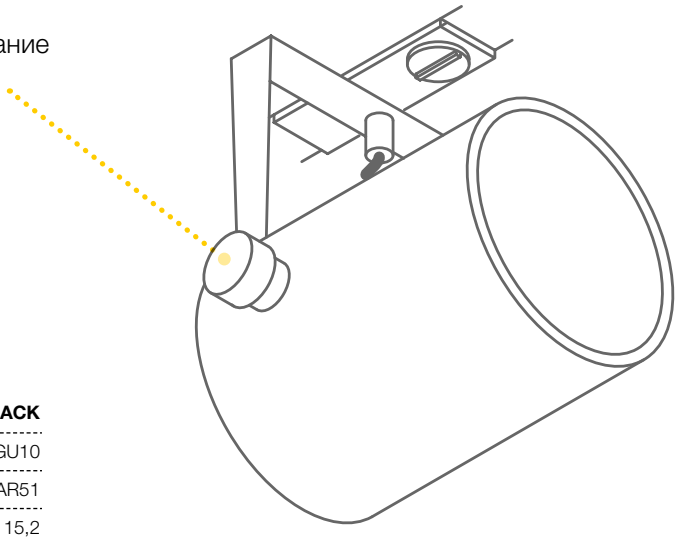

SOCKET INSIDE	EURO SPOT TRACK
Тип цоколя	GU10
Тип источника света	QPAR51
Д / Ø / В (см)	12,5 / 8 / 15,2

Более подробную информацию о продуктах, входящих в системы TRACK от SLV, вы можете найти на сайте: **slv.com**

EURO SPOT TRACK
1-фазн., QPAR51
№ тов. 1001861

Невероятно привлекательное освещение.

NOBLO SPOT SET

Идеальный старт.
Комплект для 1-фазной высоковольтной трековой системы включает в себя все необходимое для идеального старта: две шины, продольный электрический соединитель с возможностью подачи питания и три прожектора NOBLO с мощными светодиодами.

LED INSIDE	**NOBLO SPOT SET**
Мощность системы (Вт)	24
Световой поток (лм)	1860
Цветовая температура (K)	2700
CRI	80
Высоковольтная шина, 1м, 2 шт. Устройство питания/продольный электрический соединитель, 1 шт. Торцевые заглушки, 2 шт. Рожок светильника NOBLO, 3 шт.	

Более подробную информацию о продуктах, входящих в системы TRACK от SLV, вы можете найти на сайте: **slv.com**

NOBLO SPOT
Набор для 1-фазной трековой системы на три рожка
№ тов. 1002611

NOBLO SPOT
Набор для 1-фазной трековой системы на три рожка
№ тов. 1002610

Все необходимое для оптимального освещения небольших помещений.

PURI TRACK SET

Идеальное оснащение.
С 1-фазной высоковольтной трековой системой успешная организация освещения гарантирована с самого начала: две шины, продольный электрический соединитель с возможностью подачи питания и три прожектора PURI с мощными светодиодами.

SOCKET INSIDE	PURI TRACK SET
Тип цоколя	GU10
Высоковольтная шина, 1м, 2 шт. Продольный электрический соединитель, 1 шт. Торцевые заглушки, 2 шт. Рожок для светильника PURI, 3 шт. Источник света в виде светодиода GU10, 3 шт. Декоративное кольцо для светодиода GU10, 3 шт.	

Более подробную информацию о продуктах, входящих в системы TRACK от SLV, вы можете найти на сайте: **slv.com**

PURI TRACK
Набор для 1-фазной трековой системы на три рожка
№ тов.: 143191

Идеальный вариант для небольших магазинов.

ENOLA B TRACK

Многогранность и сдержанный стиль. Серия ENOLA B включает высококачественные алюминиевые подвесные светильники и точечные светильники для трековых систем. Благодаря патрону GU10 они могут оснащаться энергосберегающими источниками света. Для индивидуального управления световым пучком прожектор имеет регулировку угла наклона и поворота.

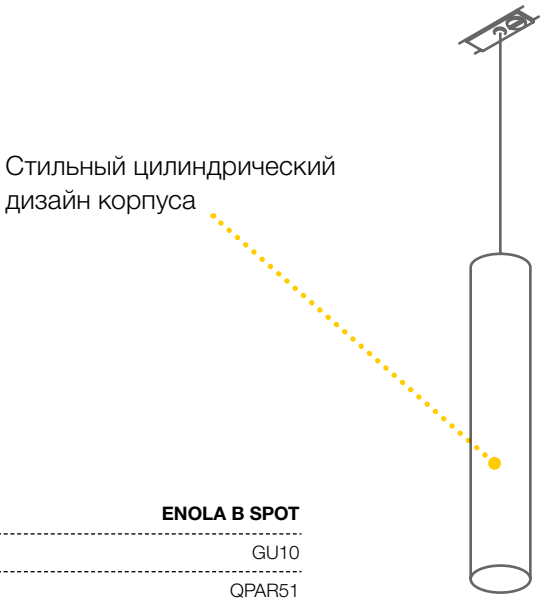

SOCKET INSIDE	ENOLA B PD	ENOLA B SPOT
Тип цоколя	GU10	GU10
Тип источника света	QPAR51	QPAR51
Д / Ø / В (см)	– / 6,7 / 30	11,3 / 6,7 / 12
Длина подвесного светильника	150	–

Более подробную информацию о продуктах, входящих в системы TRACK от SLV, вы можете найти на сайте: **slv.com**

ENOLA B PD
1-фазн., QPAR51
№ тов.: 143964

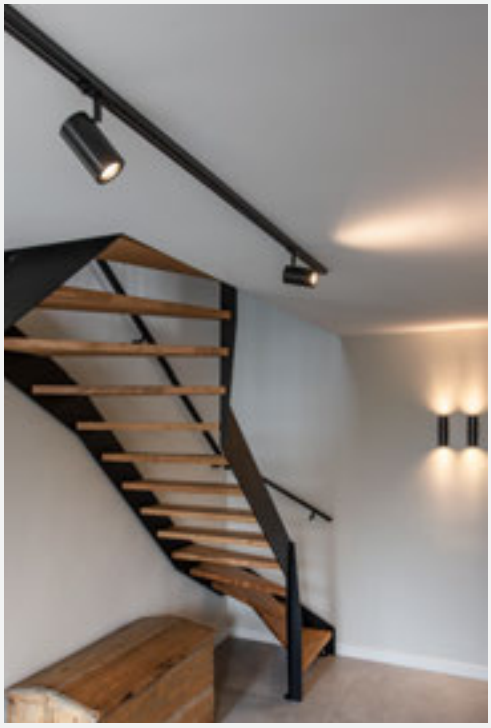

ENOLA B SPOT
1-фазн., QPAR51
№ тов. 1002110

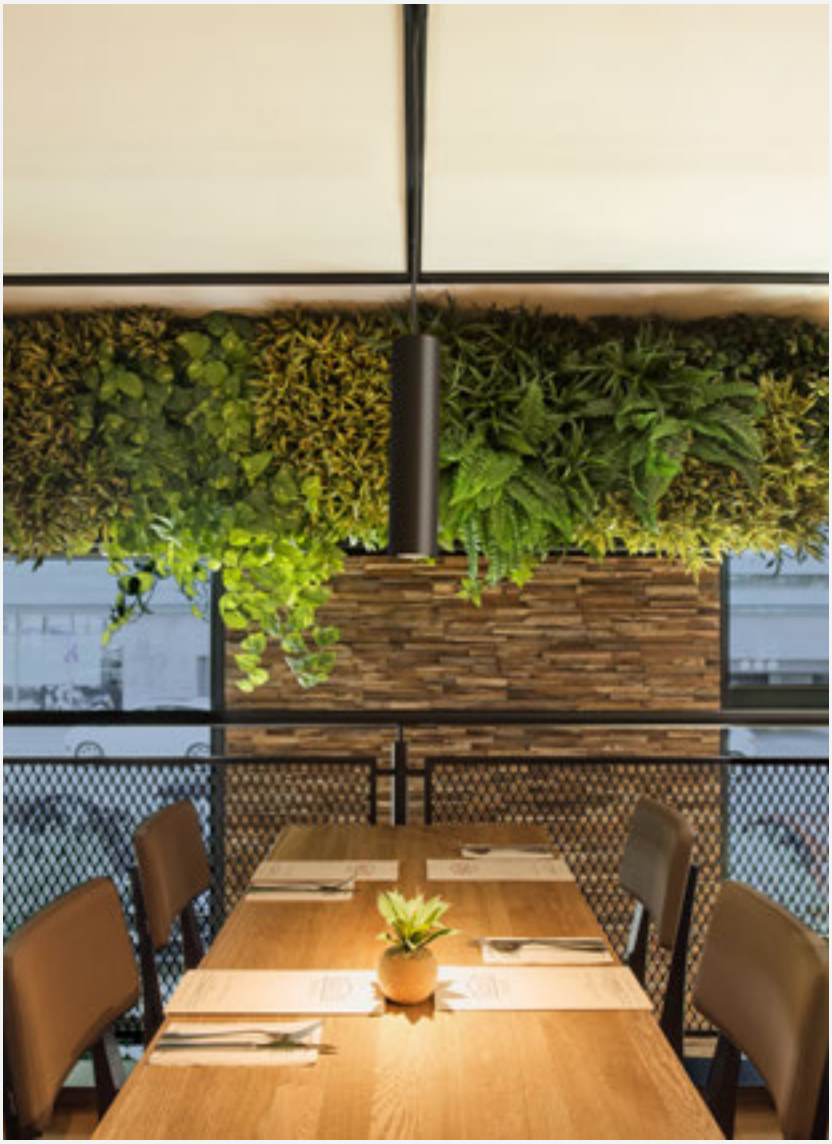

ENOLA B PD
1-фазн., QPAR51
№ тов.: 143960

Широкие возможности применения в самых разнообразных проектах.

PARA CONE 14

Теплые акценты.
Благодаря цветному отражателю, светильник PARA CONE, доступный в медном, черном или белом цвете, создает особенно теплый световой эффект. Этот точечный светильник с регулировкой угла наклона и поворота можно отрегулировать в соответствии с размерами помещения. Кроме того, благодаря встроенному патрону GU10 в точечном и подвесном светильниках можно использовать сменные светодиодные источники света.

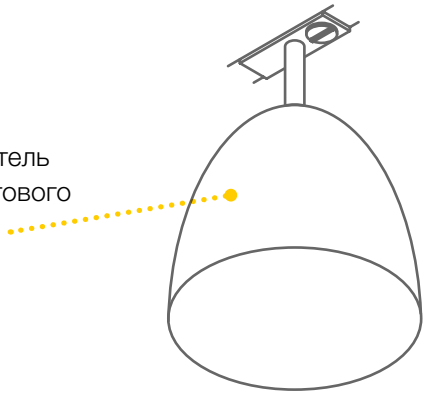

SOCKET INSIDE	PARA CONE 14 PD	PARA CONE 14 SPOT
Тип цоколя	GU10	GU10
Тип источника света	QPAR51	QPAR51
Ø / В (см)	13,5 / 14	13,5 / 20
Длина подвесного светильника (см)	150	–

Более подробную информацию о продуктах, входящих в системы TRACK от SLV, вы можете найти на сайте: **slv.com**

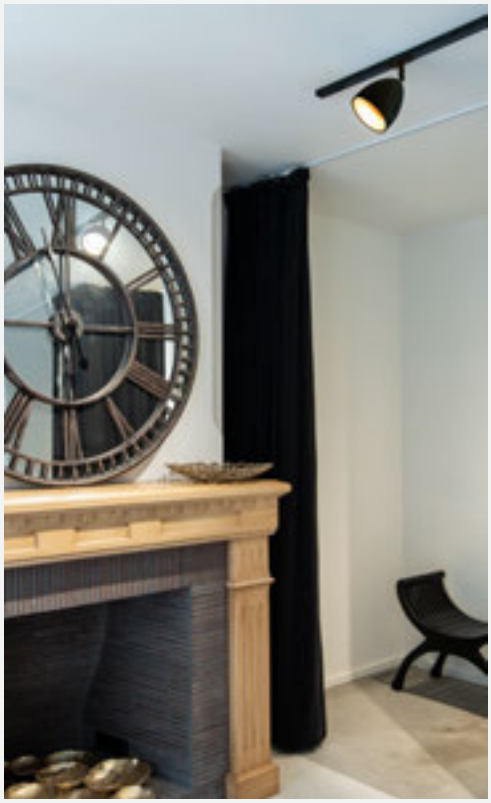

PARA CONE 14 SPOT
1-фазн., QPAR51
№ тов. 1002873

Создает уютную атмосферу в жилых и коммерческих помещениях.

PARA CONE 14 PD
1-фазн., QPAR51
№ тов. 1001968

PARA CONE GL

Магия стекла.
Конический плафон из стекла, создающий приятную световую атмосферу, является характерной особенностью светильника PARA CONE GL. Сквозь стеклянный плафон прекрасно виден установленный в патроне GU10 светодиодный источник света, который можно подобрать по своему вкусу. Точечный светильник с возможностью вращения на 300° и наклона на 90° можно гибко отрегулировать в соответствии с размерами помещения.

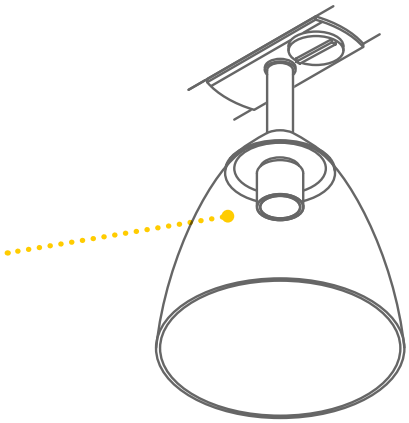

SOCKET INSIDE	PARA CONE GL PD	PARA CONE GL SPOT
Тип цоколя	GU10	GU10
Ø / B (см)	13,5 / 15	13,5 / 19,5
Длина подвесного светильника (см)	250	–

Более подробную информацию о продуктах, входящих в системы TRACK от SLV, вы можете найти на сайте: **slv.com**

PARA CONE GL PD
1-фазн., GU10
№ тов.: 1006160

В центре внимания при любых обстоятельствах.

PARA CONE GL SPOT
1-фазн., GU10
№ тов.: 1006155

PANEL TRACK

Плоский и привлекательный дизайн.
Помимо высокого индекса цветопередачи, плоские светильники PANEL TRACK впечатляют возможностью вращения и изменения угла наклона. Кроме того, алюминиевый корпус, доступный на выбор в круглом или прямоугольном исполнении, снабжен крышкой из акрилового стекла, которая обеспечивает равномерное и безбликовое освещение.

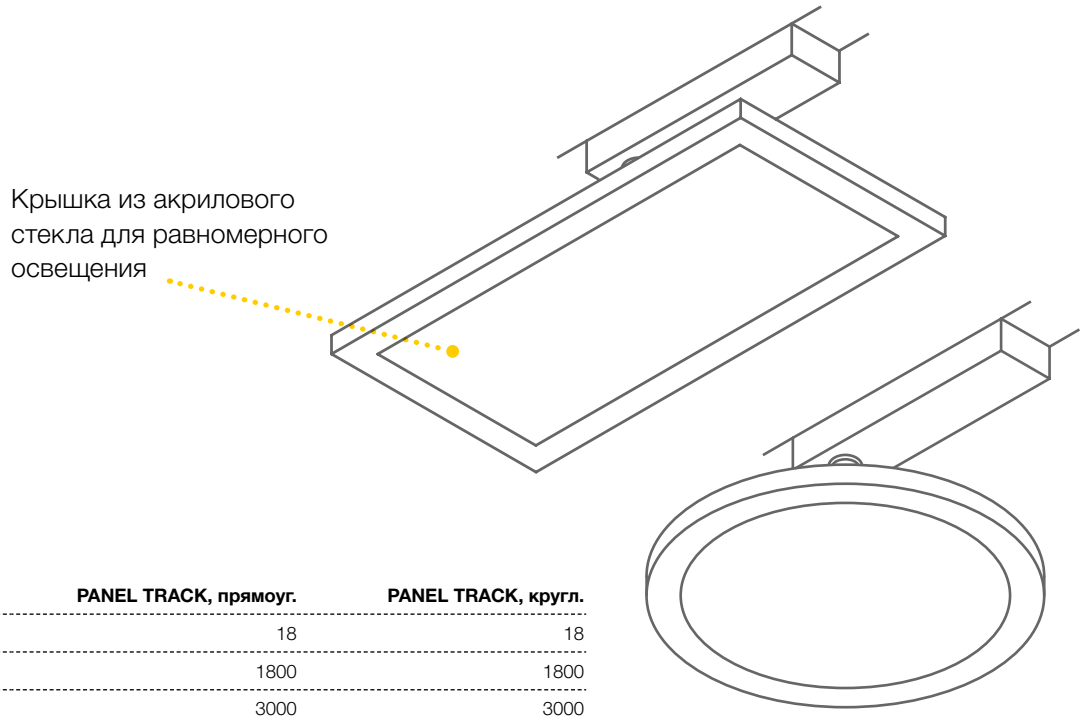

LED INSIDE	PANEL TRACK, прямоуг.	PANEL TRACK, кругл.
Мощность системы (Вт)	18	18
Световой поток (лм)	1800	1800
Цветовая температура (K)	3000	3000
CRI	90	90
Д x Ш x В (см)	30 / 15 / 9,3	–
Д / Ø / В (см)	–	23,1 / 20 / 9,5

Более подробную информацию о продуктах, входящих в системы TRACK от SLV, вы можете найти на сайте: **slv.com**

PANEL TRACK
1-фазн., кругл.
№ тов. 1004935

Яркость цвета
и высокая
функциональность.

PANEL TRACK
1-фазн., прямоуг.
№ тов. 1004933

LIGHT EYE®

Бескомпромиссная прочность.
Популярный классический светильник из глянцевой стали LIGHT EYE® впечатляет своей невероятной универсальностью. Для точечных светильников с регулировкой угла наклона и поворота, а также для подвесного светильника доступны различные цветовые варианты: белый, черный и хром. Точечный светильник также предлагается в матовом медном корпусе.

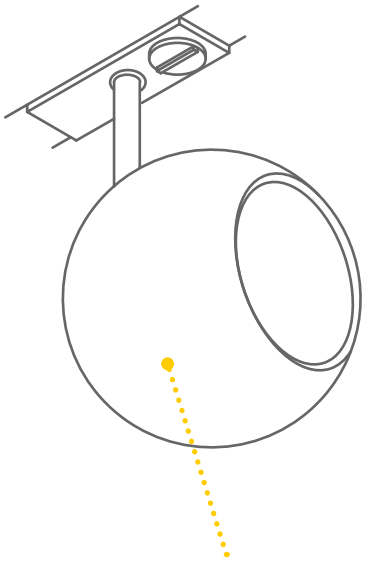

Стальной корпус светильника

SOCKET INSIDE	LIGHT EYE® 150 PD	LIGHT EYE® 90 SPOT
Тип цоколя	GU10	GU10
Тип источника света	QPAR111	QPAR51
Д / Ø / В (см)	– / 15 / 12	12,2 / 8,9 / 10
Длина подвесного светильника (см)	250	–

Более подробную информацию о продуктах, входящих в системы TRACK от SLV, вы можете найти на сайте: **slv.com**

LIGHT EYE® 150 PD
1-фазн., QPAR111
№ тов. 1000713

Круглый элемент для различных проектов освещения.

LIGHT EYE® 150 + 90
1-фазн., QPAR51
№ тов.: 143620 + 144010

FORCHINI M 40 TRACK

Эффектный подвесной светильник.
Даже в уменьшенной версии абажур из алюминия и стали привлекает внимание. Светильник доступен в золотистом, сером или белом цвете вместе с соответствующими источниками света. Кроме того, особая структура внутренней поверхности создает невероятно уютную световую атмосферу.

SOCKET INSIDE	FORCHINI M 40 TRACK
Тип цоколя	E27
Ø / B (см)	40 / 20
Длина подвесного светильника (см)	150

Более подробную информацию о продуктах, входящих в системы TRACK от SLV, вы можете найти на сайте: **slv.com**

FORCHINI M 40 TRACK
1-фазн., E27
№ тов.: 143932

Создает уютную
световую атмосферу.

Системы SLV TRACK

1-фазн.	Накладная шина 1 м	Накладная шина 2 м	Накладная шина 3 м	Встраиваемая шина 2 м
№ тов.	● 143010 ○ 143011 ● 143012	● 143020 ○ 143021 ● 143022	● 1002151 ○ 1002152 ● 1002153	○ 143221
Страница	12	12	12	16

1-фазн.	PURI TRACK	BIMA	HELIA 50 TRACK	NOBLO SPOT
№ тов.	● 143390 ○ 143391 ● 143392	● 143440 ○ 143441 ● 143442	● 143580 ○ 143581	● 1001862 ○ 1001863 ● 1001864
Страница	20	22	24	26

1-фазн.	PURIA TRACK	AVO TRACK	EURO SPOT	NOBLO SPOT SET
№ тов.	● 143450 ○ 143451 ● 143454	● 144200 ○ 144201 ● 144204	● 1001861 ○ 143811	● 1002610 ○ 1002611 ● 1002612
Страница	28	30	32	34

1-фазн.	PURI TRACK SET	ENOLA B TRACK PD	ENOLA B TRACK SPOT	PARA CONE 14 PD
№ тов.	● 143190 ○ 143191 ● 143194	● 143960 ○ 143961 ● 143964	● 1002110 ○ 1002111 ● 1002113	● 143990 ○ 143991 ● 1001968
Страница	36	38	38	40

Более подробную информацию о продуктах, входящих в системы TRACK от SLV, вы можете найти на сайте: **slv.com**

1-фазн.	PARA CONE 14 SPOT	PARA CONE GL PD	PARA CONE GL SPOT	PANEL TRACK
№ тов.	● 1002873 ○ 1002874 ● 1002875	● 1006159 ○ 1006160	● 1006155 ○ 1006156	● 1004933 ○ 1004934
Страница	40	42	42	44

1-фазн.	PANEL TRACK	LIGHT EYE® 150 PD	LIGHT EYE® 90 SPOT	FORCHINI M 40 TRACK
№ тов.	● 1004935 ○ 1004936	◐ 1000713 ◐ 143621 ◐ 143620	◐ 144010 ◐ 144011 ● 144019	◐ 143930 ◐ 143932
Страница	44	46	46	48

Более подробную информацию о продуктах, входящих в трековые системы от SLV, вы можете найти на сайте: **slv.com**

Фото
© SLV GmbH, 2022
© Chlorophylle | Adobe Stock

Освещение должно выгодно подчеркивать важные элементы и функционировать в различных условиях. Поэтому мы рады предложить Вам, планировщику или монтажнику, решение с системами шин от SLV, которое можно гибко адаптировать к различным конфигурациям помещений и вариантам применения. Желаем успехов в реализации ваших идей.

SLV slv.com

Доступно у Вашего специализированного поставщика:

* Возможны ошибки или изменения. Заказы только для коммерческих клиентов.